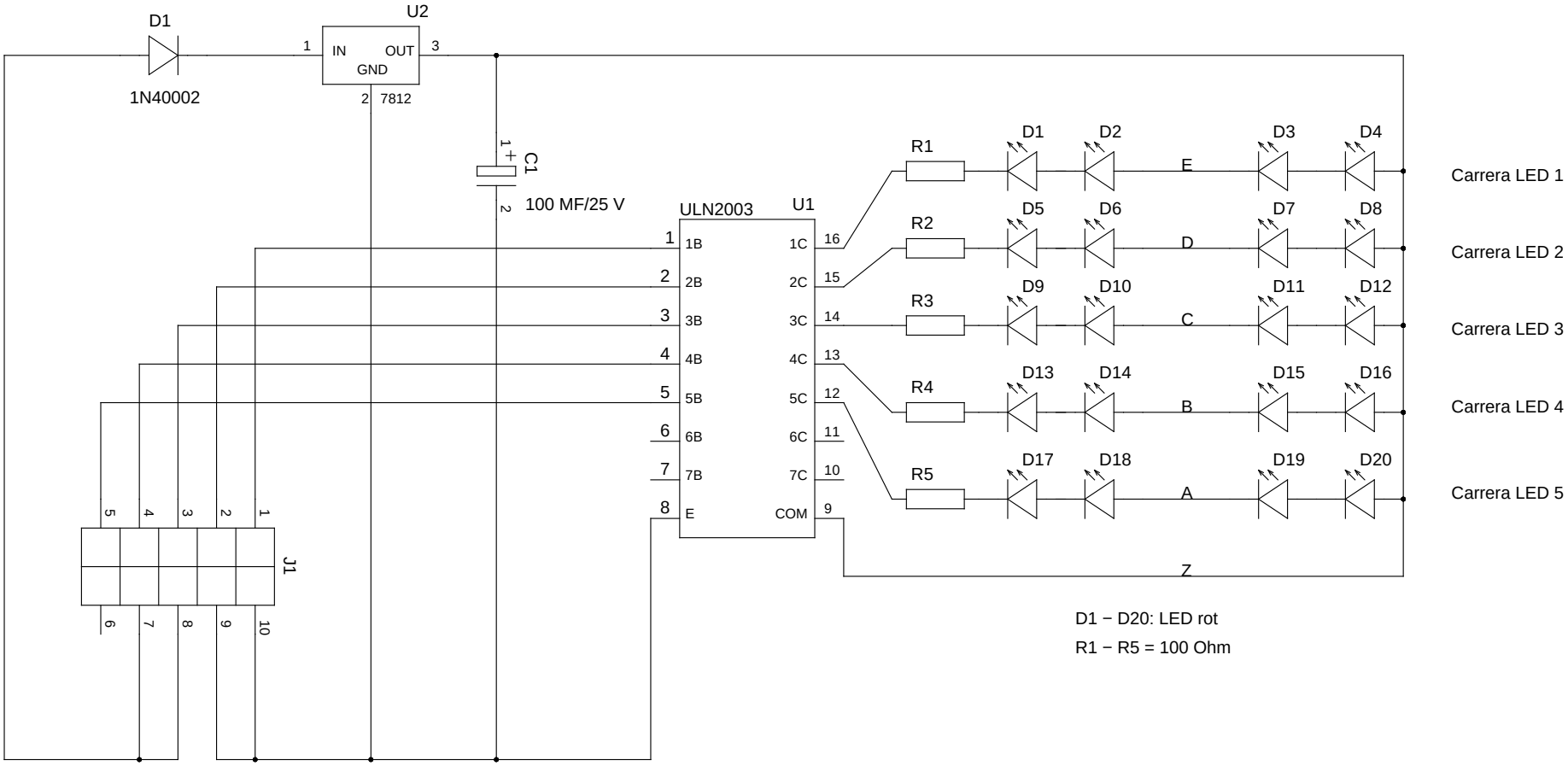

1 − arduino PIN 12
2 − arduino PIN 11
3 − arduino PIN 10
4 − arduino PIN 9
5 − arduino PIN 8

6 − NC
7 − VCC +20V
8 − VCC +20V
9 − GND
10 − GND

TITLE	Carrduino Startampel − LED−Treiber Carrera Style
FILE:	REVISION: 1.0
PAGE 1 OF 1	DRAWN BY: Dipl.−Ing. Peter Niehues